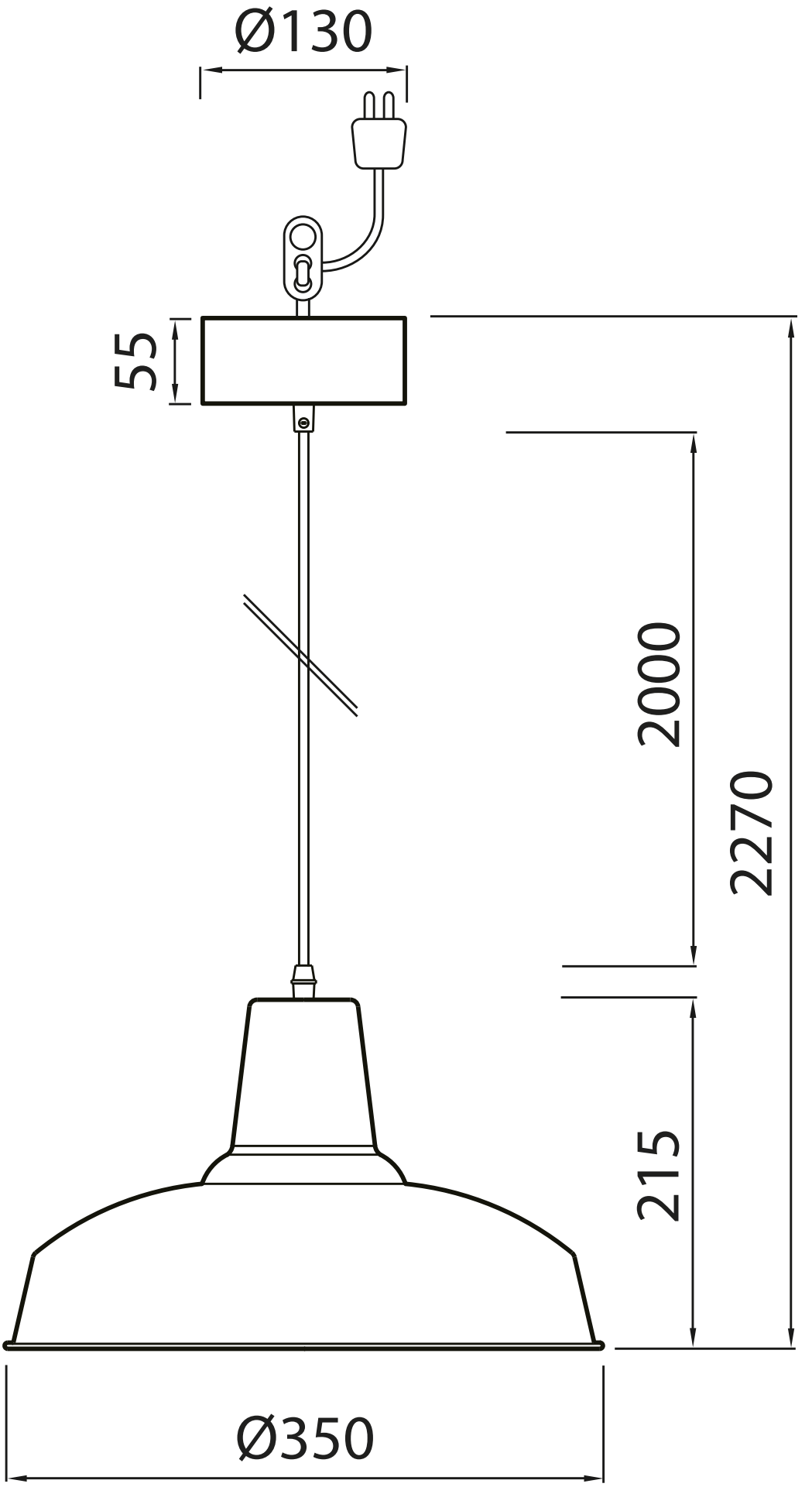
Ø130
55
2000
2270
215
Ø350